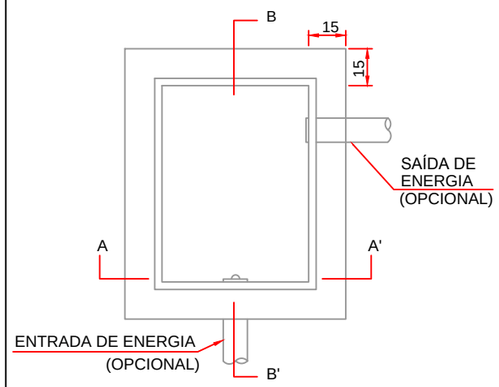

PLANTA

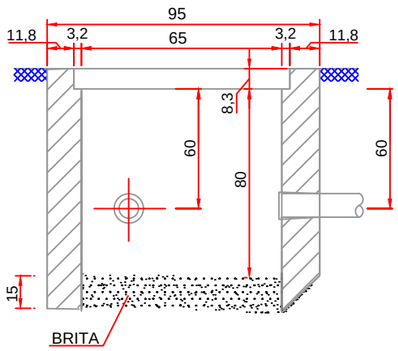

CORTE B-B'

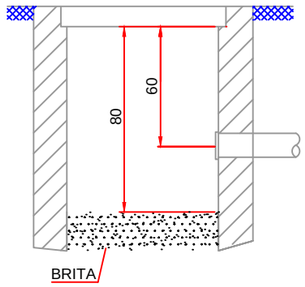

CORTE A-A'

NOTAS:

1 - AS ESPESSURAS DAS PAREDES SÃO:
150mm PARA TIJOLOS MACIÇOS
100mm PARA CONCRETO

2 - AS DIMENSÕES APRESENTADAS SÃO VALORES MÍNIMOS EXIGIDOS E ESTÃO EXPRESSAS EM CENTÍMETROS.

3 - AS DIMENSÕES ENTRE PARÊNTESES REFEREM-SE A CAIXA DE PASSAGEM SUBTERRÂNEA, PARA CABOS DE SAÍDA DE BAIXA TENSÃO EM UNIDADES

DETALHES CAIXA DE PASSAGEM SUBTERRÂNEA
MEDIDAS EM: cm
SEM ESCALA

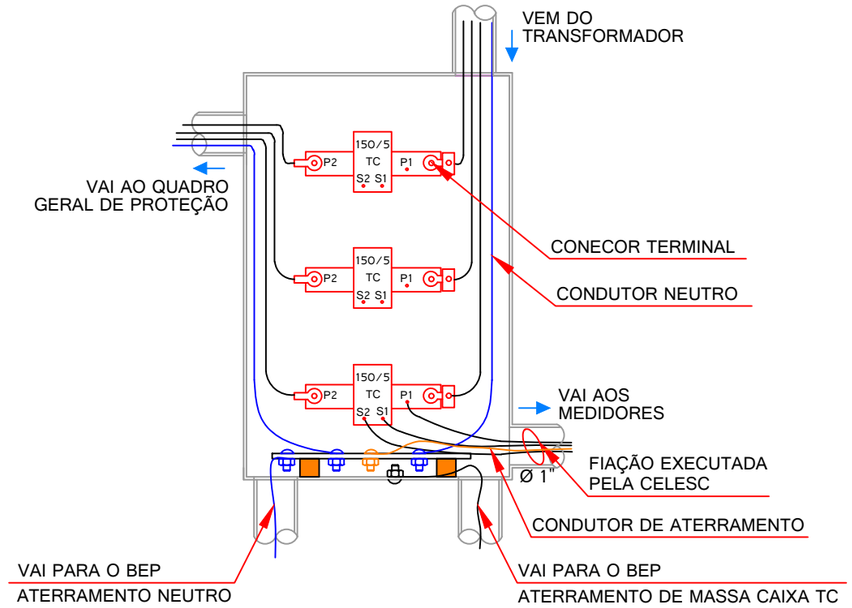

NOTAS :
1 - A entrada e saída dos cabos de energia poderá ser na parte inferior ou fundos da caixa de TC's
2 - A fiação do secundário dos TC's poderá sair pelo lado direito da caixa
3 - Relação de transformação dos TC`s 150/5.

DETALHE CAIXA TC "TIPO 1"
MEDIDAS EM: cm
SEM ESCALA

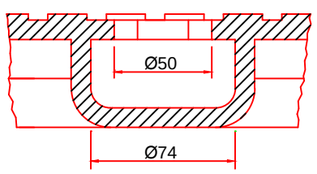

CORTE EE

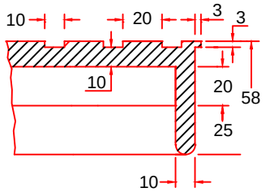

DETALHE B

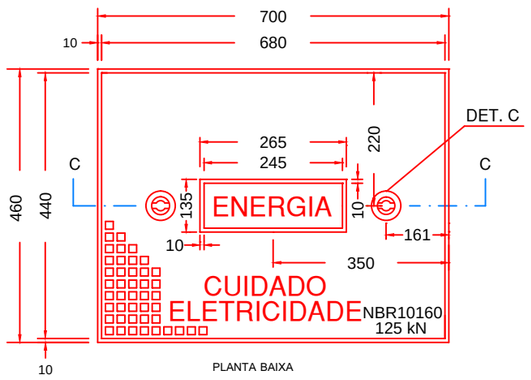

PLANTA BAIXA

CORTE DD`

DETALHE TAMPA DE FERRO DA CAIXA DE PASSAGEM
MEDIDAS EM: mm

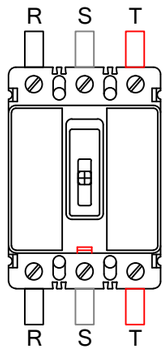

DETALHE DISJUNTOR GERAL 175A
MEDIDAS EM: mm
SEM ESCALA

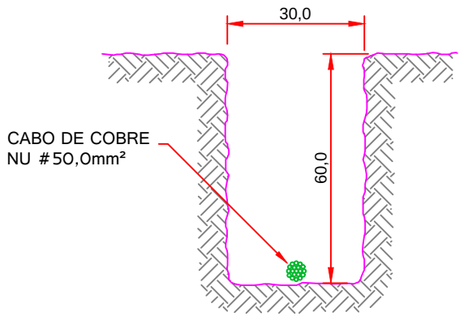

DETALHE VALA M. ATERRAMENTO
MEDIDAS EM: cm
SEM ESCALA

PRANCHA: 10	PROJETO ELÉTRICO		
TOTAL DE: 10	PROPRIETÁRIO: Prefeitura Municipal de Abdon Batista, CNPJ: 78.511.052/0001-10	ESCALA	Nº TRT
	RESPONSAVEL TÉCNICO: Evandro Conte, RN: 09606589986	DATA: 13/12/2021	Nº S.O. CELESC: 426107
	PROJETO: Cabine de Medição 112,5 kVA, Captação de Água	REFERÊNCIA: DETALHES DA INSTALAÇÃO 03	LOCAL: Estrada Linha Santo Antônio, SN, Abdon Batista - SC - CEP 89636-000