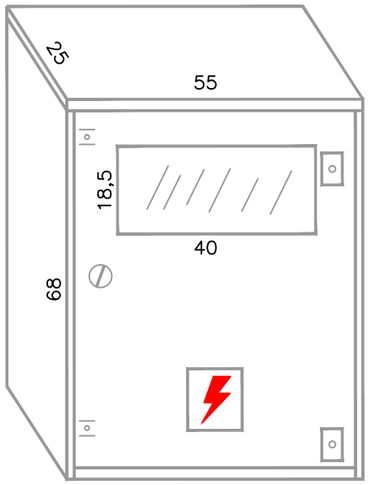

CAIXA PARA MEDIDORES DE DEMANDA (kWh-kW)
TIPO MDR (FERRO E ALUMÍNIO)

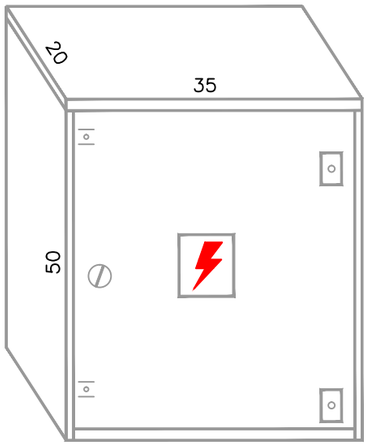

CAIXA BEP

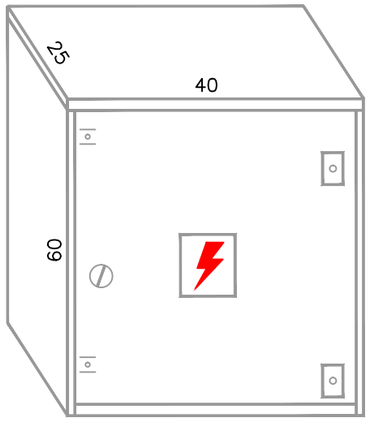

CAIXA DE PROTEÇÃO PARA DISJUNTOR DE 175A

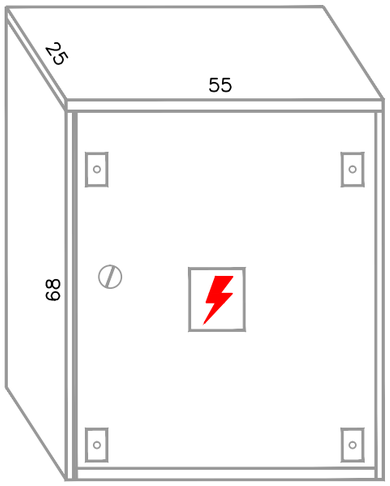

CAIXA PARA TRANSFORMADORES DE CORRENTE
TIPO TC 1 (FERRO E ALUMÍNIO)

DETALHE DAS CAIXAS
MEDIDAS EM: cm
SEM ESCALA

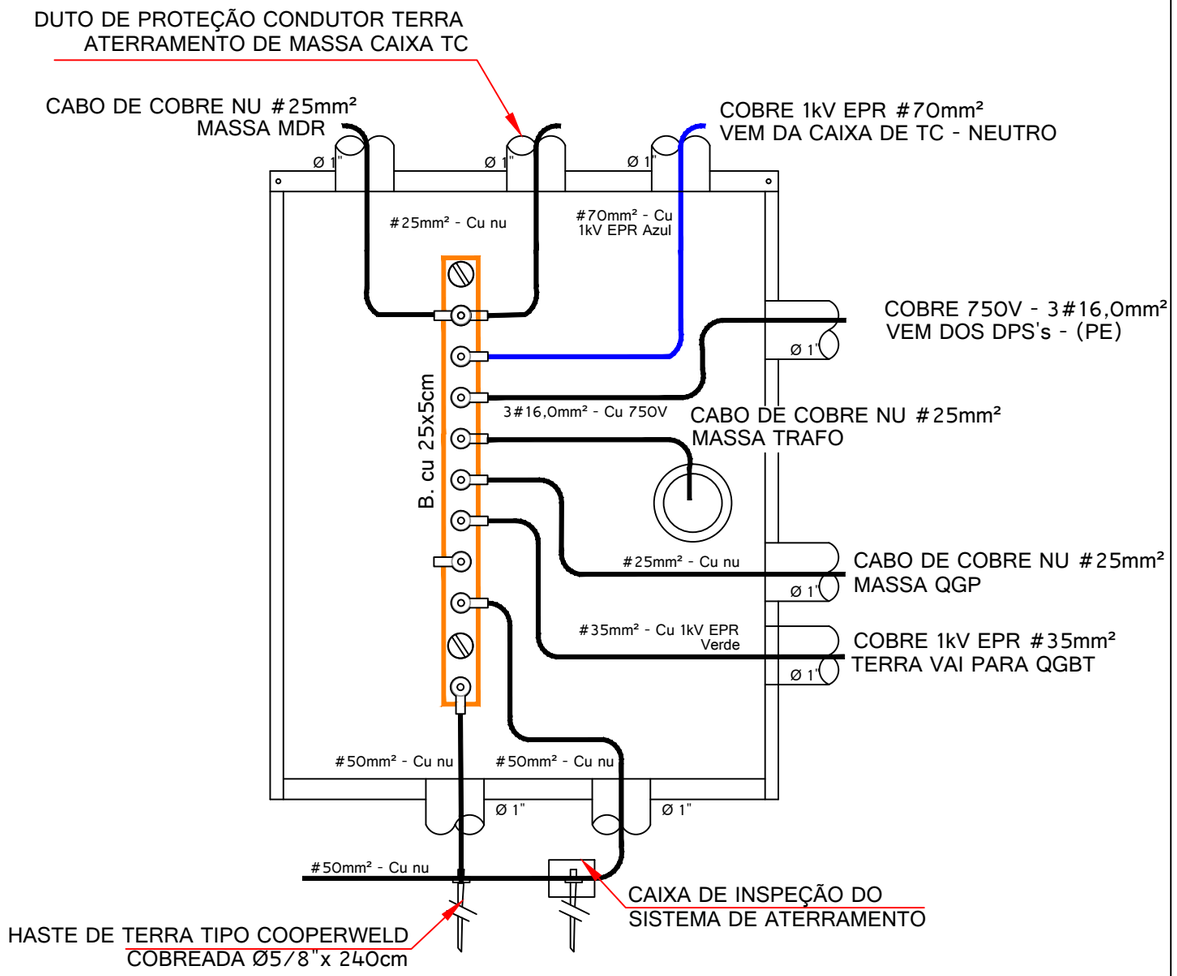

NOTAS:

1 - CAIXA METÁLICA 35x50x20cm COM DISPOSITIVO PARA LACRE.

DETALHE CAIXA BEP - VISTA INTERNA
MEDIDAS EM: cm
SEM ESCALA

PRANCHA: 08	PROJETO ELÉTRICO		
TOTAL DE: 10	PROPRIETÁRIO: Prefeitura Municipal de Abdon Batista CNPJ: 78.511.052/0001-10	ESCALA	Nº TRT
	RESPONSAVEL TÉCNICO: Evandro Conte RN: 09606589986	DATA: 13/12/2021	Nº S.O. CELESC: 426107
	PROJETO: Cabine de Medição 112,5 kVA Captação de Água	REFERÊNCIA: DETALHES DA INSTALAÇÃO 01	LOCAL: Estrada Linha Santo Antônio, SN Abdon Batista - SC - CEP 89636-000