PRODUCED BY AN AUTODESK EDUCATIONAL PRODUCT

PORTA BANHEIRO DEFICIENTE

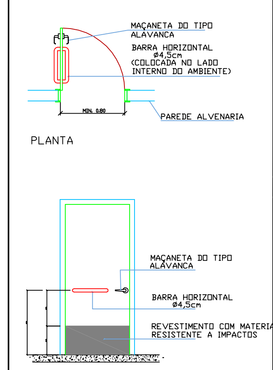

BARRAS DE APOIO

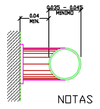

NOTAS

DEVEM SER FIXAS OU RETRATEIS.
ESTAR FIRMEMENTE INSTALADAS.
POSSUINDO DIAMETRO DE 3,5 A 4,5cm
DEVE DISTANCIAR NO MINIMO 4,0cm DA PAREDE OU DIVISORIA
O COMPRIMENTO DA BARRA DE ESTAR DE ESTAR DE ACORDO COM A SITUAÇÃO

SIMBOLO DE ACESSIBILIDADE

VASO, BOX E LAVATORIO SANITARIO PARA DEFICIENTE FISICO

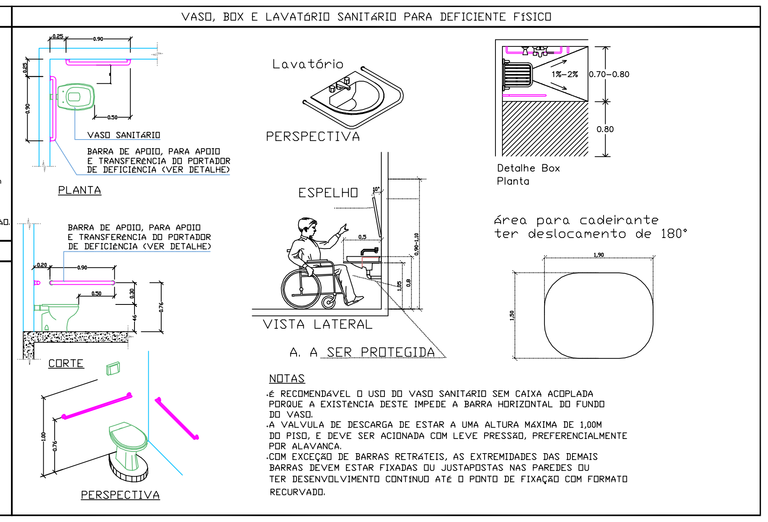

NOTAS

.E RECOMENDAVEL O USO DO VASO SANITARIO SEM CAIXA ACOPLADA PORQUE A EXISTENCIA DESTE IMPEDE A BARRA HORIZONTAL DO FUNDO DO VASO.
.A VALVULA DE DESCARGA DE ESTAR A UMA ALTURA MAXIMA DE 1,00M DO PISO, E DEVE SER ACIONADA COM LEVE PRESSAO, PREFERENCIALMENTE POR ALAVANCA.
.COM EXCEÇÃO DE BARRAS RETRATEIS, AS EXTREMIDADES DAS DEMAIS BARRAS DEVEM ESTAR FIXADAS OU JUSTAPOSTAS NAS PAREDES OU TER DESENVOLVIMENTO CONTINUO ATE O PONTO DE FIXAÇAO COM FORMATO RECURVADO.

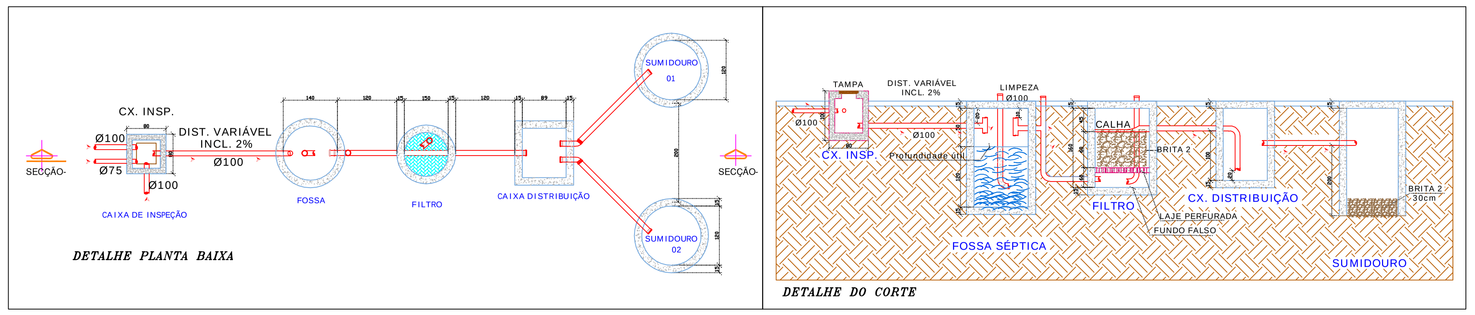

Quadro de Cargas e Distribuição

CIRCUITO	LAMPADAS			TOMADAS					Potência (W)	CONDUTOR (mm2)	PROTEÇÃO A	FASE (A)	FINALIDADE
	40W	60W	100W	100W	200W	600W	5400W	outros					
1	24	–	3	–	–	–	–	–	1260	1,5	15	A	ILUMINAÇÃO
2	–	–	–	–	9	–	–	–	1800	2,5	20	A	TOMADAS USO GERAL
TOTAL									3060	10,0	50	A	ALIMENTADOR

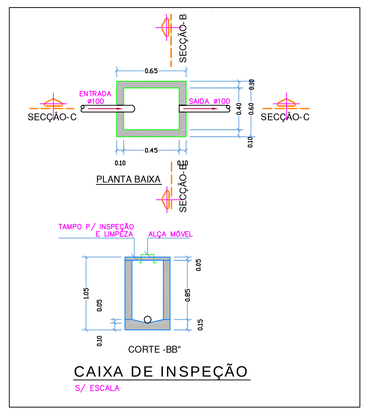

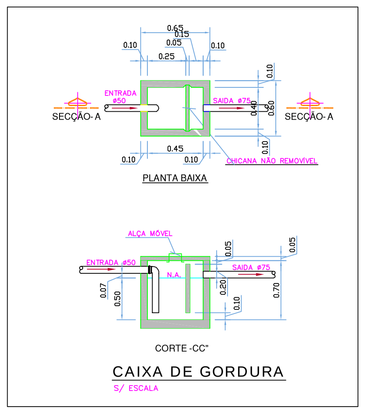

LEGENDA HIDROSSANITÁRIA

- Agua Fria 20mm
- Agua Fria 25mm
- Agua Fria 40mm
- Esgoto 40mm
- Esgoto 50mm
- Esgoto 75mm
- Esgoto 100mm
- Ventilação 50mm

CA Caixa D'Água
CAF Coluna de Água Fria
CV Coluna de Ventilação
CR Coluna de Recalque
CG Coluna de Gordura
CI Caixa de Inspeção
TQ Tubo de Queda
FS Fossa Septica

DETALHE RESERVATÓRIO D'AGUA

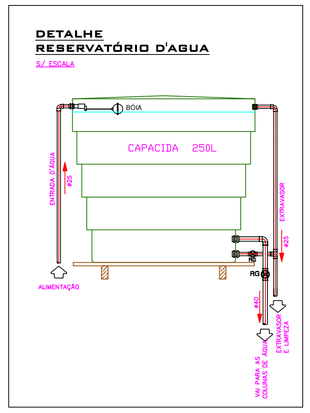

LEGENDA ELÉTRICO

SIMBOLO	ESPECIFICAÇÃO
	TOMADA SIMPLES – a 30 cm
	TOMADA SIMPLES – a 110 cm
	TOMADA SIMPLES – a 210 cm
	SAIDA PARA TELEFONE
	INTERRUPTOR SIMPLES
	INTERRUPTOR DUPLO
	INTERRUPTOR PARALELO SIMPLES
	INTERRUPTOR PARALELO DUPLO
	LUMINARIA INCANDESCENTE
	LUMINARIA FLUORESCENTE
	ARANDELA
	QUADRO DE MEDIÇÃO
	QUADRO DE DISTRIBUIÇÃO
	ELETROTUTO P/ PAREDE–LAJE–FORRO
	ELETROTUTO P/ TELEFONE
	ELETRODUTO P/ PISO
	CONTUTOR FASE–NEUTRO–RETORNO–TERRA
	ATERRAMENTO

DIAGRAMA UNIFILAR

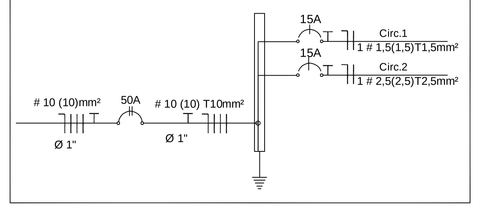

FORNECIMENTO DE ENERGIA ELÉTRICA EM TENSÃO SEGUNDÁRIA DE DISTRIBUIÇÃO

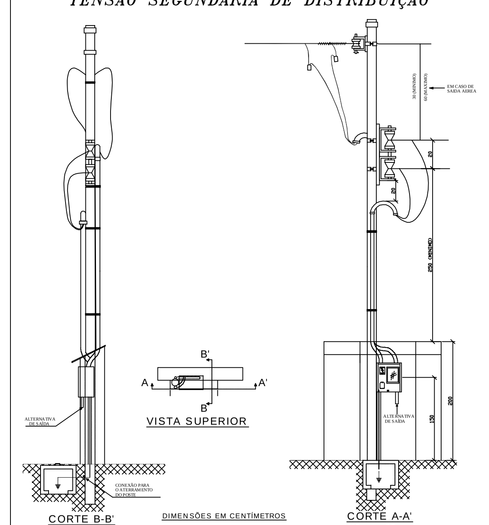

TÍTULO: MEDIÇÃO A 2 FIOS - INSTALAÇÃO EM MURO OU MURETA

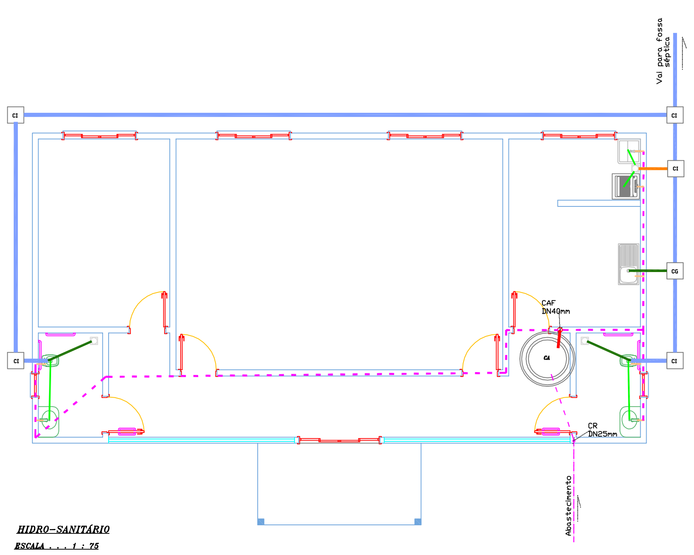

HIDRO–SANITÁRIO
ESCALA . . . 1 : 75

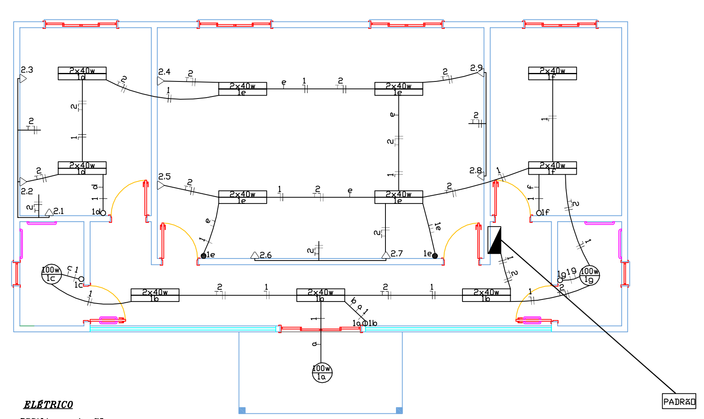

ELÉTRICO
ESCALA . . . 1 : 75

ASSOCIAÇÃO DOS MUNICIPIOS DO PLANALTO SUL DE STA. CATARINA — AMPLASC

MUNICIPIO:	ABDON BATISTA - SC
ASSUNTO:	Construção de Academia da Saúde
LOCAL:	Rua Domingos Palavro
TITULO:	ELÉTRICO E HIDRO-SANITÁRIO

ESCALA FOLHA: 1:75 ESC. DESENHO: 1:75	DESENHO: Mara Regina	AREA Total: 122,30m²	RESP. TECNICO:
DATA: Junho 2014	COZINHA: ACADEMIA DA SAÚDE	PRANCHA: 02-03	ALCIR OSMAR GAMBETA CREA - SC 072078-1 Eng. Civil

Direitos autorais reservados, não podendo ser ampliado, reproduzido ou cedido sem autorização do autor – sabendo sanções penais a quem descumprir.

PRODUCED BY AN AUTODESK EDUCATIONAL PRODUCT