PRODUCED BY AN AUTODESK EDUCATIONAL PRODUCT

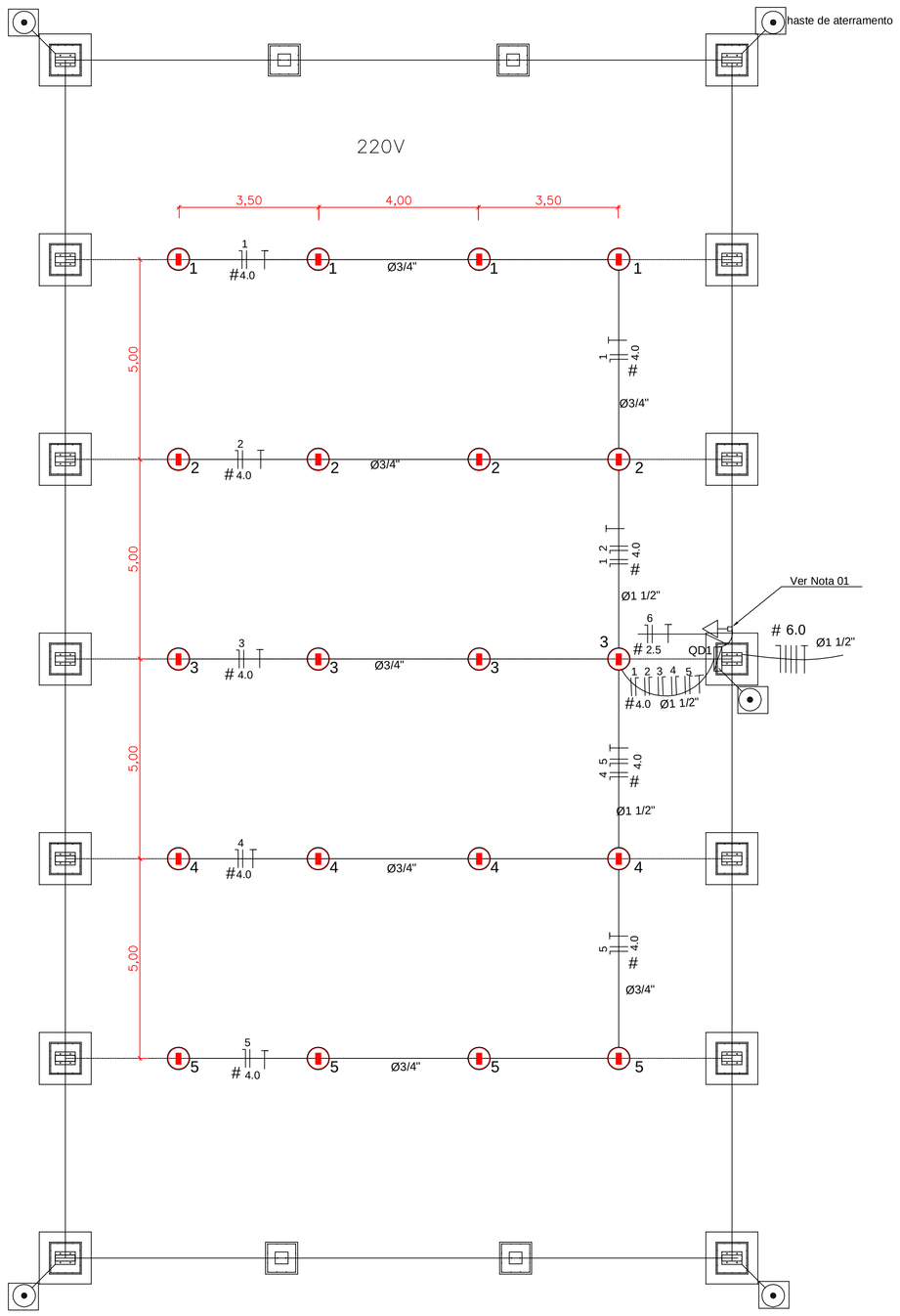

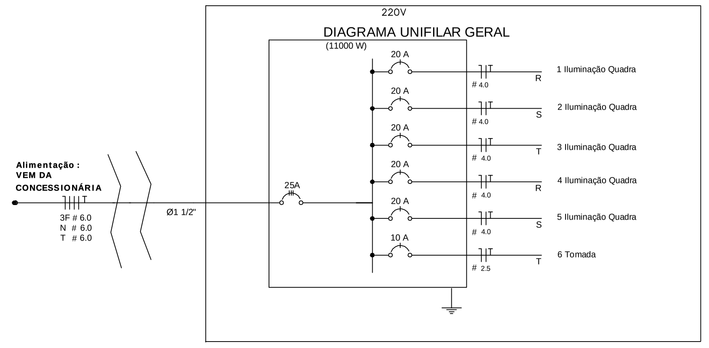

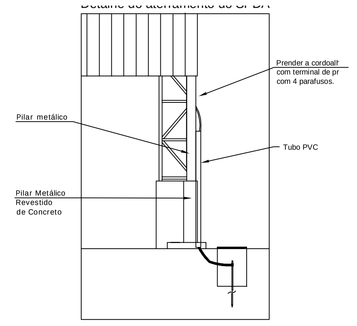

Nota SPDA:
A fixação da cordoalha para aterramento do SPDA deverá ser fixado à viga metálica da estrutura através do terminal de fixação tipo prensa com 4 parafusos. A cordoalha deverá ser fixada à haste Cooppenweld através de solda exotérmica dentro da caixa de inspeção metálica.O Quadro de distribuição também deverá ser aterreado.

Quadro Geral de Cargas 220V

Circuito	Descrição	V (V)	Iluminação Lâmpada 500w	Tomadas(W) Tomada1000	Pot. total. (W)	Fases	Pot. - R (W)	Pot. - S (W)	Pot. - T (W)	Seção (mm2)	Disj (A)
1	Iluminação	220	4		2000	R	2000			4.0	20.0
2	Iluminação	220	4		2000	S		2000		4.0	20.0
3	Iluminação	220	4		2000	T			2000	4.0	20.0
4	Iluminação	220	4		2000	R	2000			4.0	20.0
5	Iluminação	220	4		2000	S		2000		4.0	20.0
6	Tomada	220		1	1000	T			1000	2.5	10.0
TOTAL					11000	R+S+T	4000	4000	3000		

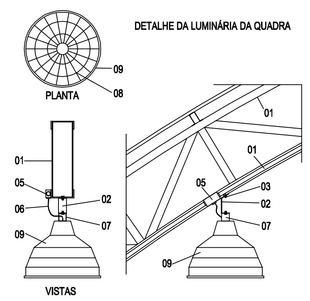

LEGENDA

01 - TRELIÇA METÁLICA DA COBERTURA DA QUADRA
02 - PERFIL TIPO 'C' ACOMPANHA INCLINAÇÃO
03 - PARAFUSOS COM PORCA - FIXAÇÃO NA ESTRUTURA
04 - ELETRODUTO DE PVC
05 - CONDULETE
06 - CABO FLEXÍVEL
07 - 'GANCHO' DE FIXAÇÃO - CONF. ESPEC. DA LUMINÁRIA
08 - GRADIL DE PROTEÇÃO DA LUMINÁRIA INDUSTRIAL
09 - LUMINÁRIA INDUSTRIAL DE ALUMÍNIO
REFLETOR 17" - SOQUETEIRA CILÍNDRICA - E40
LÂMPADA DE LUZ MISTA - OSRAM - HWL 500 W

Nota 01:
A tomada de sobrepor de 1000w deverá localizar abaixo do QD1, usar eletroduto de aço galvanizado de 3/4" e preso a alvenaria com abraçadeira e parafuso, garantindo firmeza e boa aparência.
O concreto que envolve o pilar metálico onde será instalado o QD1 deverá ter maior altura para a instalação do QD1.

Legenda

	LUMINÁRIA INDUSTRIAL DE ALUMÍNIO REFLETOR 17" - SOQUETEIRA CILÍNDRICA COM GRADIL DE ARAMADO PROTETPR LÂMPADA DE LUZ MISTA - OSRAM - HWL 500 W
	Tomada baixa
	Quadro Geral de Distribuição - sobrepor a 1,50m do piso
T	Neutro - N, Fase - F, Proteção - T e Retorno
#	Seção do condutor em mm^2
ø	Diâmetro do eletroduto em mm
	Aterramento -haste coperweld 5/8" - 3m

Lista de Materiais - 220V

Elétrica	**Acessórios p/ eletroduto**	
	Luva de aço galvan. 3/4	10 pç
	Luva aço galvanizado 1 1/2 "	2 pç
	Condulete LB 5 pç	
	Condulete TA 4 pç	
	Condulete XA 1 pç	40 pç
	Abraçadeira metálica tipo D de 1 1/2"	
	Abraçadeira metálica tipo D de 3/4"	
	Acessórios	
	Condulete para sobrepor com Tomada universal, circular, 2P+T, completa	1 pç
	Abraçadeira de ferro modular tipo dupla tipo U	2 pç
	Condutor Unipolar (cobre) isolação PVC/70°C	
	2.5 mm^2	3 m
	4.0 mm^2	280 m
	Dispositivo de Proteção	
	Disjuntor Unipolar Termomagnético 20 A	5 pç
	Disjuntor Unipolar Termomagnético 10 A	1 pç
	Disjuntor tripolar termomagnético - 25 A - 5 kA	1 pç
	Aterramento dos quadros e do SPDA	
	Caixa de inspeção 30x30 cm com tampa de ferro fundido	5 pç
	Conector de bronze para haste 5/8"	12 pç
	Cordoalha de cobre nu 35 mm^2	10 mt
	Haste tipo Cooperweld 5/8" - 3m	5 pç
	Tubo PVC	10 m
	Terminal de pressão tipo prensa com 4 parafusos	5 pç
	Eletroduto aço galvanizado	
	Eletroduto galvanizado, vara 3,0m 1 1/2"	10m
	3/4"	70 m
	Luminária Industrial de Alumínio	
	REFLETOR 17" - SOQUETEIRA CILÍNDRICA COM GRADIL DE ARAMADO PROTETOR	20 pç
	Lâmpada	
	LÂMPADA DE LUZ MISTA OSRAM - HWL 500 W	20 pç
	Quadro distrib. chapa pintada - sobrepor, completo, com porta trança e acessórios. Capacidade: 6 disj. unip. + 1 tripolar	1 pç

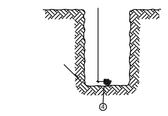

00 DETALHE - VALA DA MALHA DE ATERRAMENTO
SEM ESCALA

LEGENDA

Item	DISCRIMINAÇÃO
1	LARGURA RECOMENDADA E 300mm
2	PROFUNDIDADE MÍNIMA É 300mm
3	VALA PARA A ACOMODAÇÃO DO MALHA DE ATERRAMENTO
4	CABO DE COBRE NU 35mm

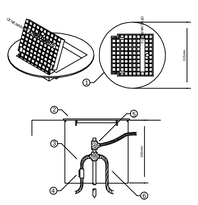

CAIXA COM TAMPA REFORÇADA PARA CONEXÃO DAS MALHAS

LEGENDA

Item	
1	CAIXA DE INSPEÇÃO TIPO SOLO EM PVC COM TAMPA DE FERRO FUNDIDO REFORÇADA
2	CAIXA BOCAL PRENSA ATERRAMENTO ARTICULADO E BORNE ATRAÇÃO RECEBIDO ATÉ 4 FIOS
3	CABO DE COBRE NU 35mm² ENTERRADO COM CAMPO PRODUTIVO
4	CABO DE COBRE NU 35mm²
5	CONECTOR DE MEDIÇÃO HBF TIG 3M
6	SOLDA EXOTÉRMICA TIPO CADWELD 3G
7	CABO DE COBRE NU 35mm²

ASSOCIAÇÃO DOS MUNICIPIOS DO PLANALTO SUL DE STA. CATARINA — AMPLASC

MUNICÍPIO:	Abdon Batista - SC
ASSUNTO:	Quadra Coberta
LOCAL:	Comunidade de Arroio Bonito
TITULO:	Elétrico

ESCALA FOLHA: 1:75	DESENHO: Mara Regina / Vinicius Canônica	ÁREA Total: 627,00m²	RESP. TECNICO:
DATA: fev/2020	CODIGO: Quadra Coberta	PRANCHA: 06-09	JULIANA AISI B. CENCI CREA - SC 58.714-5 Eng. Civil

Direitos autorais reservados, não podendo ser ampliado, reproduzido ou cedido sem autorização do autor – cabendo sanções penais a quem descumprir.

PRODUCED BY AN AUTODESK EDUCATIONAL PRODUCT