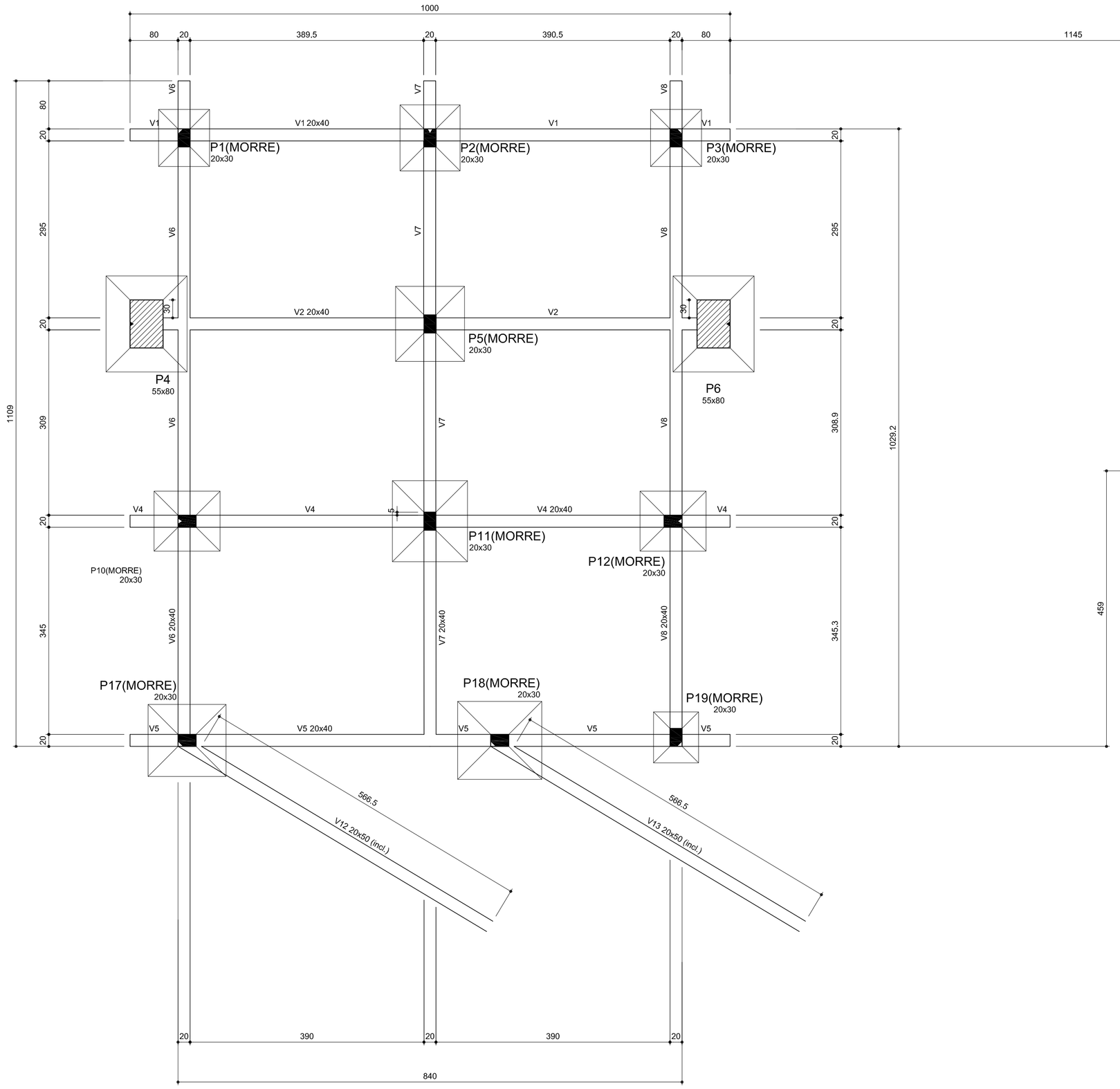

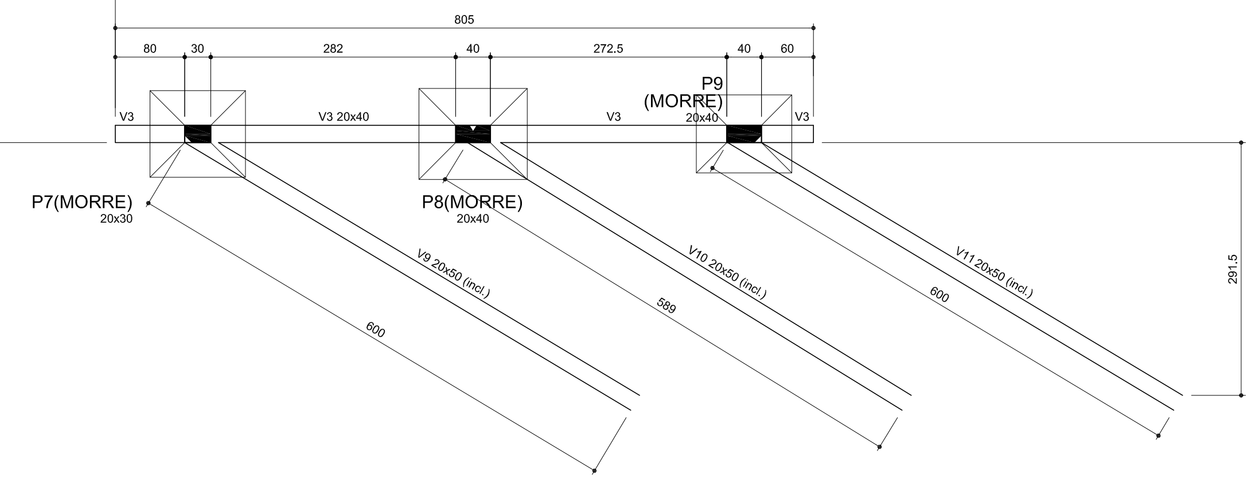

Forma do pavimento Mirante-nível 0,00 cm
escala 1:50

OBSERVAÇÃO:

1) A resistência caracteristica do concreto considerada no projeto: FCK= 20MPa para pilares, vigas e lajes e FCK= 15MPa para sapatas;

2) Deverá ser usado espaçadores entre a forma e o aço para garantir o cobrimento especificado em projeto de:
Peças externas 2,0cm e peças internas 1,5cm;

3) Deverá ser aplicado nos pavimentos antes da concretagem, uma contra-flecha de 2mm(dois milímietros) a cada 1m(um metro) de vão das vigas e lajes;

4) Não imbutir em hipótese alguma tubulões nas seções de concreto em pilares. As aberturas em lajes, e vigas, consultar e verificar as condições prescritas na NBR 6118, item 21.3(furos e aberturas);

5) Em alguns pilares as armaduras superior podem ter número de barras e seção maior que armaduras inferiores, priorizando sempre a economia de aço e mão de obra;

6) Tensão admissivel especificada em projeto de 2,0 Kgf/cm², que deverá ser verificada em loco pelo responsável técnico da obra.

7) Caso a concretagem das vigas forem realizadas posteriormente aos pilares e houver barras de ancoragem maior que a altura da viga, estas deverão ser dobradas para dentro da viga;

8) É de responsabilidade do fabricante de elementos pré-moldados entregues na obra.

OBSERVAÇÕES:
Qualquer alteração deverá ser autorizada pelo responsável do projeto.
Dimensões em centímetros (cm), difenrenças entre as cotas e medidas prevalecem as cotas.
É necessário consultar os projetos complementares.
Direitos autorais resevados, conforme Lei Federal n° 9.610/98, ART 70°, itens X e XI ART 1°.

Características dos materiais

Elemento	fck (kgf/cm²)	Ecs (kgf/cm²)	fct (kgf/cm²)	Abatimento (cm)
Vigas	200	212874	22	5.00
Pilares	200	212874	22	5.00
Sapatas	150	184354	18	5.00

Dimensão do agregado = 19 mm

Pilares

Nome	Seção (cm)	Elevação (cm)	Nível (cm)
P1	20 x 30	0	0
P2	20 x 30	0	0
P3	20 x 30	0	0
P4	55 x 80	0	0
P5	20 x 30	0	0
P6	55 x 80	0	0
P7	20 x 30	0	0
P8	20 x 40	0	0
P9	20 x 40	0	0
P10	20 x 30	0	0
P11	20 x 30	0	0
P12	20 x 30	0	0
P17	20 x 30	0	0
P18	20 x 30	0	0
P19	20 x 30	0	0

Vigas

Nome	Seção (cm)	Elevação (cm)	Nível (cm)
V1	20x40	0	0
V2	20x40	0	0
V3	20x40	0	0
V4	20x40	0	0
V5	20x40	0	0
V6	20x40	0	0
V7	20x40	0	0
V8	20x40	0	0
V9	20x50	0 / 0	0 / -200
V10	20x50	0 / 0	0 / -200
V11	20x50	0 / 0	0 / -200
V12	20x50	0 / 0	0 / -200
V13	20x50	0 / 0	0 / -200

Legenda dos Pilares

- Pilar que morre
- Pilar que passa
- Pilar que nasce
- Pilar com mudança de seção

André Perotoni Projetos Estruturais
Av. Santa Terezinha,605 - Centro - Joaçaba/SC - 49 9921.6196/9981.3625 - www.perotoniestruturas.com.br

Obra
Mirante Abdon Batista
Estrada Municipal | Abdon Batista/SC

Proprietário
Município de Abdon Batista

Projeto
André Francisco Perotoni
071525-0

Projeto
Projeto Estrutural

Descriminação
L5-Mirante | Nível 0cm
Planta de Forma

Folha 24
Conj. 1
Fla./Conj. 30

Data	Escala	Desenho	Conferência
Dezembro/2013	Escala	Rodrigo Santos	Revisor